2172

2150
2151

2170
2171

4210
4310

FECHO LATERAL DE EMBUTIR LATERAL INSERT BARREL CIERRE DE EMBUTIR VERROU COULISSE

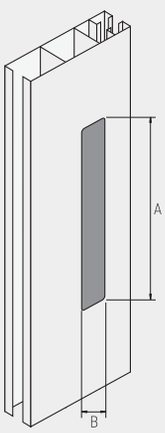

	(A)	(B)
2170	146	19,5
2172	149	20
2150	146	19,5

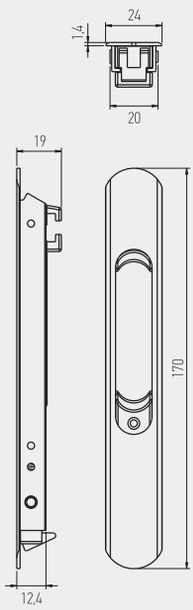

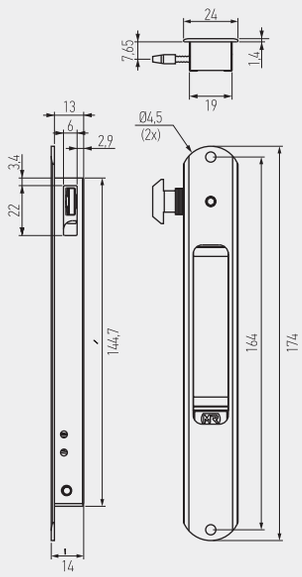

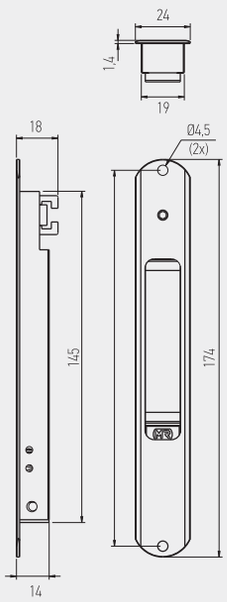

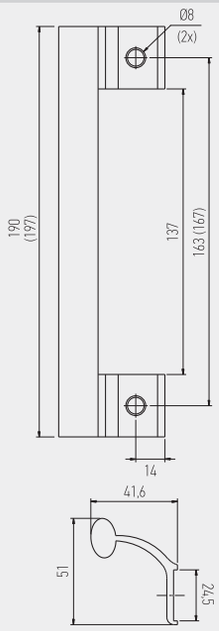

EMBALAGEM - PACKAGING
EMPAQUETADO - EMBALLAGE

50 unidades por caixa
50 pieces per box
50 unidades por caja
50 pieces par boite

MATERIAIS - MATERIALS
MATERIALES - MATERIAUX

alumínio - zamak - nylon
alluminium - zamak - nylon
aluminio - zamak - nylon
alluminium - zamak - nylon

FIXAÇÃO - FIXING
FIJACIÓN - FIXATION

parafusos incluídos
screws included
tornillos incluidos
vis inclus

ACABAMENTO -FINISHING
ACABADOS - FINITION

lacado
powder painting
lacado
laqué

NORMA - STANDARD
NORMA - NORME

EN 1670
prEN 13126-19

OBSERVAÇÕES - COMENTS
OBSERVACIONES - OBSERVATIONS

2170/ 2150 - c/ mola
2171/ 2151 - s/ mola

4210 (2150 e 2170) / 4310 (4308) - 24 unidades por caixa
24 pieces per box
24 unidades por caja
24 pieces par boite